БИ ПИТРОН

Электроприводы с пружинным возвратом БП.ПЭП-5-24 и БП.ПЭП-5-230

Электропривод для управления противопожарными клапанами,

нормально открытыми (огнезадерживающими), небольших размеров, установленные в системах кондиционирования, общеобменной, местной и технологической вентиляции:

- Крутящий момент 5/5Нm;
- Номинальное напряжение 24В ~/=, 230В~;
- Управление открыто/закрыто;
- 2 встроенных вспомогательных переключателя.

Технические характеристики:

			БП.ПЭП-5-24	БП.ПЭП-5-230
Электрические параметры:	Номинальное напряжение		24 В ~ 50/ 60 Гц 24=	230 В ~ 50/60 Гц
	Диапазон номинального напряжения		19,2 ... 28,8 В ~ 21,6 ... 28,8 В =	198 ... 264 В ~
	Расчетная мощность		7 ВА I макс. 5,8 А при t = 5 мс	7 ВА I макс. 150 мА при t = 10 мс
	Потребляемая мощность	во время работы двигателя	5 Вт	6 Вт
		при удержании	2,5 Вт	3 Вт
	Соединение	питание вспомогательные переключатели	Кабель: 1 м, 2 x 0,75 мм^2 1 м, 6 x 0,75 мм^2	
	Вспомогательные переключатели - точки переключения		2 однополюсных с двойным переключением 1 мА ... 3 А (0,5 А) , 5 В= ... 250 В~ 5°<, 80°>	
Функциональные данные:	Крутящий момент:	двигатель пружина	Мин. 5 Нм Мин. 5 Нм	
	Направление вращения		Выбирается установкой L/R	
	Угол поворота		Макс. 95° <):, (включая 5°<): предварительного взвода пружины на заводе изготовителе)	
	Индикация положения		Механический указатель	
	Вращение заслонки		Через передающее звено 12 мм (возможно 10 мм с адаптером)	
	Время поворота:	двигатель пружина	40 ... 75 с (0 ... 6 Нм) ≈20 с при -20 ... +50 °С / макс. 60 с при -30 °С	
	Уровень шума	двигатель пружина	Макс. 45дБ ≈62 дБ	
Безопасность:	Класс защиты		III (для низких напряжений)	II (все изолировано)
	Степень защиты корпуса		IP54	
	Температура окружающей среды		-30° ... +50 ° С	
	Температура хранения		-40° ... +80 ° С	
	Техническое обслуживание		Не требуется	

Санкт-Петербург, 191014
Виленский переулок, д.4
+7 (812) 740-18-00
+7 (812) 272-38-69 (факс)
all@beepitron.ru
www.beepitron.ru

Электроприводы с пружинным возвратом БП.ПЭП-5-24 и БП.ПЭП-5-230

Габаритные размеры, мм:

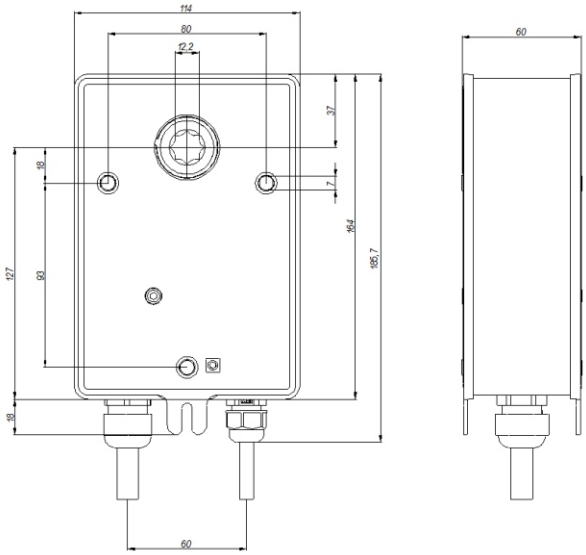

Вес каждого изделия - 1680г.

Электрическое подключение:

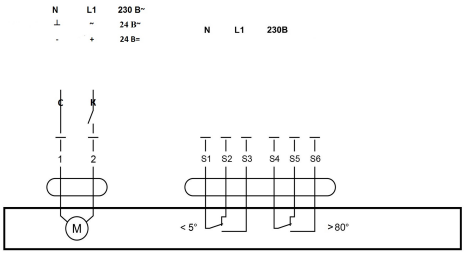

C - синий провод
K - коричневый провод

ПРИМЕЧАНИЕ

- БП.ПЭП-5-230: При отключении привода от сети переключающее устройство должно отсоединить фазовые провода не менее чем на 3 мм
- Возможно параллельное подключение других электроприводов с учетом мощностей.

Особенности изделия

Принцип действия	При перемещении заслонки клапана в нормальное рабочее положение в электроприводе взводится возвратная пружина. При прекращении подачи питания энергия, запасенная в пружине, возвращает заслонку в защитное положение.
Сигнализация положений	Привод БП.ПЭП-5 содержит два фиксированных микропереключателя для сигнализации конечных положений клапана. Промежуточное положение заслонки клапана определяется по механическому указателю на электроприводе.
Ручное управление	Возможно ручное управление заслонкой, а также фиксирование ее в любом положении. Разблокировка осуществляется либо вручную, либо автоматически при подаче питания на привод.
Примечание	Электроприводы БП.ПЭП-5 поставляются только заводам - изготовителям противопожарных и дымовых клапанов.

ПРИМЕЧАНИЕ ПО БЕЗОПАСНОСТИ

- Не разрешается применение электропривода в областях, выходящих за рамки, указанные в спецификации, особенно для применения на воздушных судах.
- Данный электропривод устанавливается на клапан только на заводе-изготовителе. Завод-изготовитель несет полную ответственность за работоспособность клапана.
- Устройство может быть вскрыто только на заводе-изготовителе. Оно не содержит частей, которые могут быть переустановлены или отремонтированы потребителями.
- Кабель не может быть отсоединен от устройства.
- Устройство содержит электрические и электронные компоненты, в связи с чем недопустима утилизация вместе с бытовыми отходами. Необходимо соблюдать все действующие правила и инструкции, относящиеся к конкретной местности.